ԲԱՑԱՏՐԱԳԻՐ

«Գավառ համայնքի Կարմիրգյուղ բնակավայրում ջրահեռացման համակարգի կառուցում»

1. ԸՆԴՀԱՆՈՒՐ ՄԱՍ

Սույն նախագծով նախատեսվում է ՀՀ Գեղարքունիքի մարզի Գավառ համայնքի Կարմիրգյուղ բնակավայրում ջրահեռացման համակարգի կառուցում՝ մակերևութային և մթնոլորտային ջրերի կազմակերպված հեռացման նպատակով:

Նախագծով նախատեսվում է ջրահեռացման բաց առվի կառուցում LP40 տիպի երկաթբետոնե լոտոկներից՝ ՊԿ 0+64 - ՊԿ 1+68 հատվածում, ընդհանուր 99.0 մետր երկարությամբ, ինչպես նաև Պողպատե կիսախողովակից Ø530 մմ՝ ՊԿ 0+00 - ՊԿ 0+64 հատվածում, ընդհանուր 64,8 մետր:
:

Նախագծվող համակարգի նպատակը բնակավայրի տարածքում ջրակուտակումների կանխումն է, ճանապարհային ծածկույթի և հարակից տարածքների պաշտպանությունը մակերևութային ջրերի բացասական ազդեցությունից, ինչպես նաև տարածքի սանիտարահիգիենիկ պայմանների բարելավումը:

Նախագծային լուծումները մշակվել են պատվիրատուի կողմից տրամադրված տվյալների, տեղանքի ուսումնասիրության նյութերի և գործող նորմատիվատեխնիկական փաստաթղթերի հիման վրա:

2. ՆԱԽԱԳԾՄԱՆ ՆՈՐՄԱՏԻՎԱՅԻՆ ՀԻՄՔԵՐ

Նախագիծը մշակվել է գործող նորմատիվ փաստաթղթերի պահանջներին համապատասխան, այդ թվում՝

ՀՀՇՆ 40-01.02-2020 «Ջրամատակարարում. Արտաքին ցանցեր և կառուցվածքներ»,

ՀՀՇՆ 30-01-2014 «Քաղաքաշինություն. Քաղաքային և գյուղական բնակավայրերի հատակագծում և կառուցապատում»,

ՀՀՇՆ I-3.01.01-2008 «Շինարարական արտադրության կազմակերպում»,

«Քաղաքաշինության մասին» ՀՀ օրենք,

գործող ԳՕՍՏ-եր երկաթբետոնե արտադրատեսակների, բետոնի և շինարարական աշխատանքների իրականացման վերաբերյալ:

3. ՆԱԽԱԳԾԱՅԻՆ ԼՈՒԾՈՒՄՆԵՐ

Ջրահեռացման համակարգը նախատեսվում է իրականացնել բաց տիպի ջրահեռացման առվի տեսքով՝ LP40 տիպի հավաքովի երկաթբետոնե վակերի , ինչպես նաև Պողպատե կիսախողովակի Ø530 մմ կիրառմամբ:

Վակերի տեղադրումը նախատեսվում է նախագծային նիշերին համապատասխան՝ ինքնահոս ջրահեռացման ապահովման նպատակով: Առվի ընդհանուր երկարությունը կազմում է՝ L = 168.0 մ

4. ՀՈՂԱՅԻՆ ԱՇԽԱՏԱՆՔՆԵՐ

Հողային աշխատանքները կատարվում են գործող շինարարական նորմերի համաձայն՝ պահպանելով փորվածքների կայունությունը և աշխատանքի անվտանգության պահանջները:

Առվի փորման, հատակի հարթեցման և հիմքի նախապատրաստման աշխատանքները կատարվում են մեխանիզացված և ձեռքի եղանակների համակցմամբ:

Լոտոկների տեղադրումից առաջ հիմքը պետք է խտացվի և հարթեցվի՝ բացառելով հետագա նստեցումները:

5. ՇԻՆԱՐԱՐԱԿԱՆ ՆՅՈՒԹԵՐ

Նախագծով նախատեսվում է կիրառել հետևյալ հիմնական նյութերը՝

LP40 տիպի երկաթբետոնե վակերի,

B20 և ավելի դասի բետոն,

պողպատե կիսախողովակից Ø530 մմ,

մանրացված քար և ավազ՝ հիմքերի պատրաստման համար,

հիդրոիզոլյացիոն նյութեր՝ անհրաժեշտության դեպքում:

Կիրառվող նյութերը պետք է համապատասխանեն գործող պետական ստանդարտների և ունենան համապատասխանության հավաստագրեր:

6. ՇԻՆԱՐԱԱԿԱՆ ԱՇԽԱՏԱՆՔՆԵՐԻ ԿԱԶՄԱԿԵՐՊՈՒՄ

Շինարարական աշխատանքները պետք է իրականացվեն համաձայն ՀՀՇՆ I-3.01.01-2008 պահանջների:

Աշխատանքների ընթացքում անհրաժեշտ է՝

ապահովել երթևեկության անվտանգ կազմակերպում,

բացառել տարածքի ջրալցումը,

ապահովել շինարարական աղբի ժամանակին հեռացումը,

բացառել գործող ենթակառուցվածքների վնասումը:

7. ԱՇԽԱՏԱՆՔԻ ԱՆՎՏԱՆԳՈՒԹՅՈՒՆ ԵՎ ՇՐՋԱԿԱ ՄԻՋԱՎԱՅՐ

Շինարարության ընթացքում պետք է պահպանվեն աշխատանքի անվտանգության նորմերը և շրջակա միջավայրի պահպանության պահանջները:

Արգելվում է շինարարական թափոնների անկանոն տեղադրումը, հողային զանգվածների անկառավարելի կուտակումը և տարածքի աղտոտումը:

8. ԵԶՐԱԿԱՑՈՒԹՅՈՒՆ

Նախագծով նախատեսված ջրահեռացման համակարգի իրականացումը հնարավորություն կտա ապահովել մակերևութային ջրերի անվտանգ հեռացումը, նվազեցնել ջրակուտակումների առաջացումը և բարելավել Կարմրագյուղ բնակավայրի տարածքի հիժեներական վիճակը:

Սույն նախագծային լուծումները համապատասխանում են գործող նորմատիվատեխնիկական պահանջներին և կարող են ընդունվել հետագա շինարարական աշխատանքների իրականացման համար:

Աշխատանքային գծագրերի հիմնական լրակազմի ամփոփագիր

Թերթ	Անվանումը	թերթերի համարը	թերթերի քանակը
1	ԲԱՑԱՏՐԱԳԻՐ ԸՆԴՀԱՆՈՒՐ ՏՎՅԱԼՆԵՐ	ԱԿ-1	5
2	Արտաքին ջրահեռացման աշխատանքների ծավալներ	ԱԿ-2	5
3	ԳԼԽԱՎՈՐ ՀԱՏԱԿԱԳԻԾ Կ2-Ի ՑԱՆՑՈՎ ՊԿ 0+00-ԻՑ ՊԿ 1+28	ԱԿ-3	5
4	Ջրահեռացման երկայնական կտրվացք ՊԿ0+00-ԻՑ ՊԿ1+28	ԱԿ-4	5
5	Էլեմենտների ծավալների ցանկ Վակերի և կիսախողովակի միացման հատակագծի հատված անկյունի տակ	ԱԿ-5	5

ՈՒՇԱԴՐՈՒԹՅՈՒՆ
1. ԱՐՏԱՔԻՆ ԻՆԺԵՆԵՐԱԿԱՆ ՑԱՆՑԵՐԻ ՀՈՂԱՅԻՆ ԱՇԽԱՏԱՆՔՆԵՐԸ ԻՐԱԿԱՆԱՑՆԵԼ ՀԱՄԱՊԱՏԱՍԽԱՆ ԻՆԺԵՆԵՐԱԿԱՆ ԿԱՌՈՒՅՑՆԵՐԻ ՆԵՐԿԱՅԱՑՈՒՑԻՉԻ ՆԵՐԿԱՅՈՒԹՅԱՄԲ:
2. ԻՆԺԵՆԵՐԱԿԱՆ ՑԱՆՑԵՐԻ ՀԱՏՈՒՄՆԵՐԻ ՄԱՍՈՒՄ ՀՈՂԱՅԻՆ ԱՇԽԱՏԱՆՔՆԵՐԸ ԿԱՏԱՐԵԼ ՁԵՌՔՈՎ:

			Հայաստանի Հանրապետության Գեղարքունիքի մարզի Գավառ համայնքի Կարմիրգյուղ բնակավայրում ջրահեռացման համակարգի կառուցման աշխատանքներ			
Տնօրեն	Վ. Աղդայյան		ՋՐԱՄԱՏԱԿԱՐԱՐՈՒՄ և ՋՐԱՀԵՌԱՑՈՒՄ	Փուլ	Թերթ	Թերթեր
Նախագծեց	Վ.Ավագյան			ԱՆ	1	5
			ԲԱՑԱՏՐԱԳԻՐ ԸՆԴՀԱՆՈՒՐ ՏՎՅԱԼՆԵՐ	<<ՇԻՆ ԿՈՄՖՈՐՏ>> ՍՊԸ ՔՊԼ 000572		

Արտաքին ջրամատակարարման աշխատանքների ծավալներ

№	Անվանումը / Наименование	Չափման միավոր / Ед. измер.	Քանակը / Кол-во	Ծանոթություն / Примечание
1	2	3	4	5
1	Մետաղական կիսախողովակի ապամոնտաժում	գծմ/пм	22,5	
2	Պողպատե խողովակի ապամոնտաժում	գծմ/пм	5,5	
3	Երկաթ-բետոնե վակերի ապամոնտաժում	գծմ/пм	34,0	
4	Խրամուղու մշակում IV կարգի գրունտներում էքսկավատորով, կողալիցքով	$մ^3$	137,1	
5	Ավազակոպճային շերտ h = 10սմ	$մ^3$	13,7	
6	Երկաթ-բետոնե վակի LP-40 մոնտաժում	Հատ	33	
7	Մետաղական կիսախողովակի մոնտաժում Ø530մմ(կիսախողովակ պատվիրատուի կողմից տրամադրվող)	գծմ.	64,8	
8	Ավազի նախապատրաստական շերտի իրականացում	$մ^3$	1,5	
9	Երկշերտ ծալքավոր խողովակ SN6 Ø400 մմ	գծմ/пм	19	
10	Ավազի պաշևպանիչ շերտի իրականացում	$մ^3$	3	
11	Բետոնե հենարանի իրականացում	$մ^3$	0,704	
12	Խրամուղու ետլիցք կողալիցքի գրունտներից, ձեռքով	$մ^3$	67,2	
13	Ավելցուկային գրունտների բարձում ա/մ և տեղափոխում 5.0կմ	$մ^3$	70,0	
14	Ասֆալտի ծածկույթի կտրում	գծմ/пм	20,0	
15	Ջրամեկուսացում բիտումի մածուկով երկշերտ	$մ^2$	188,8	
16	Հակակոռոզոին գրունտ	կգ	32,367	
17	Հակակոռոզոին ներկ	կգ	32,367	

Տնօրեն	Վ. Աղդայյան		Հայաստանի Հանրապետության Գեղարքունիքի մարզի Գավառ համայնքի Կարմիրգյուղ բնակավայրում ջրահեռացման համակարգի կառուցման աշխատանքներ		
Նախագծեց	Վ.Ավագյան		ՋՐԱՍԱՏԱԿԱՐԱՐՈՒՄ և ՋՐԱՀԵՌԱՑՈՒՄ	Փուլ	Թերթ	Թերթեր
				ԱՆ	2	5
			Արտաքին ջրահեռացման աշխատանքների ծավալներ	<<ՇԻՆ ԿՈՄՖՈՐՏ>> ՍՊԸ ՔՊԼ 000572		

ԳԼԽԱՎՈՐ ՀԱՏԱԿԱԳԻԾ
Կ2-Ի ՑԱՆՑՈՎ ՊԿ 0+00-ԻՑ ՊԿ 1+68

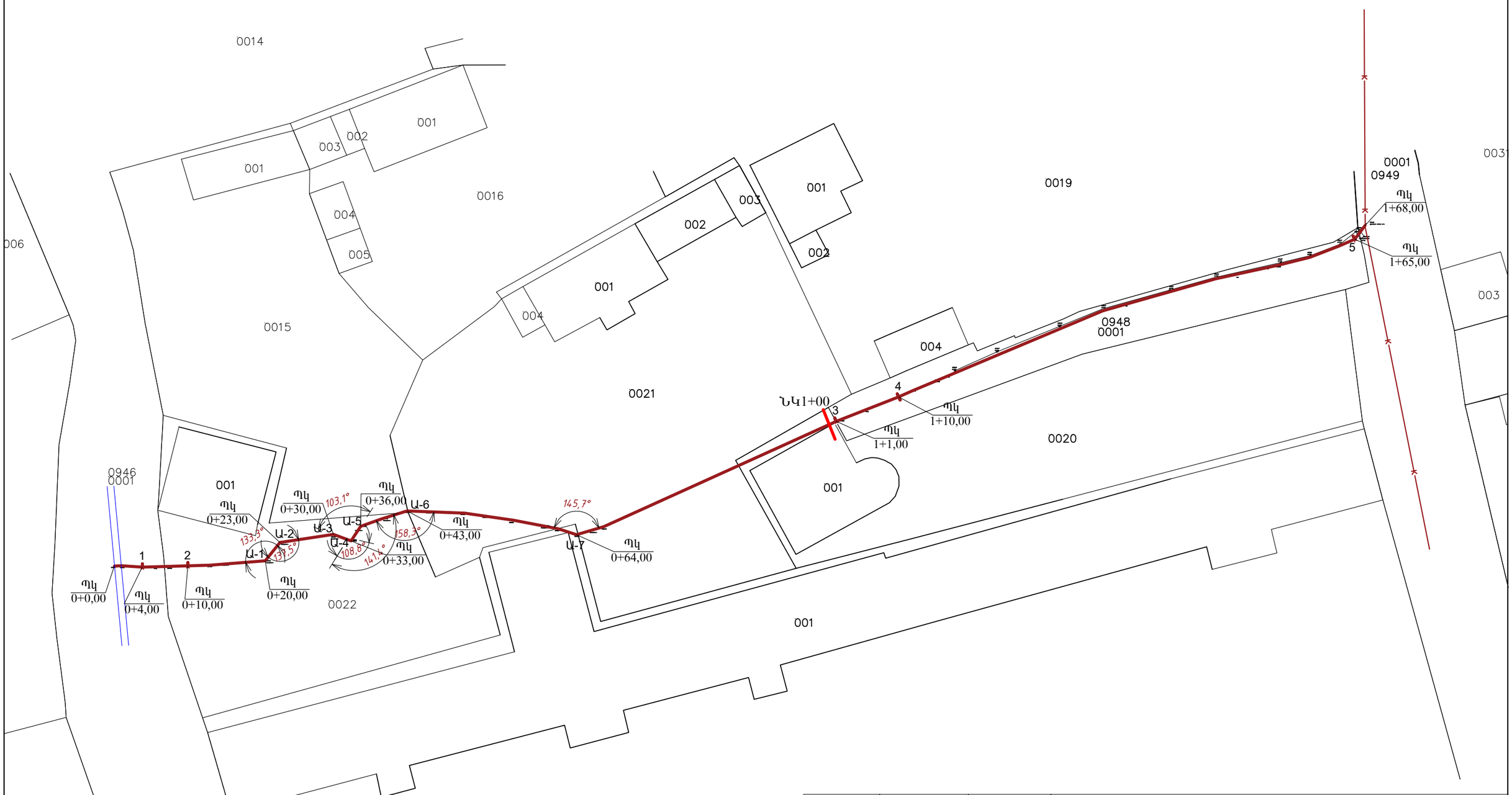

			Հայաստանի Հանրապետության Գեղարքունիքի մարզի Գավառ համայնքի Կարմիրգյուղ բնակավայրում ջրահեռացման համակարգի կառուցման աշխատանքներ			
Տնօրեն	Վ. Աղդայան					
Նախագծեց	Վ.Ավագյան		ՋՐԱՄԱՏԱԿԱՐԱՐՈՒՄ և ՋՐԱՀԵՌԱՑՈՒՄ	Փուլ	Թերթ	Թերթեր
				ԱՆ	3	5
			ԳԼԽԱՎՈՐ ՀԱՏԱԿԱԳԻԾ Կ2-Ի ՑԱՆՑՈՎ ՊԿ 0+00-ԻՑ ՊԿ 1+68	<<ՇԻՆ ԿՈՄՖՈՐՏ>> ՍՊԸ ՔՊԼ 000572		

Ջրահեռացման երկայնական կտրվացք ՊԿ0+00-ից ՊԿ1+68

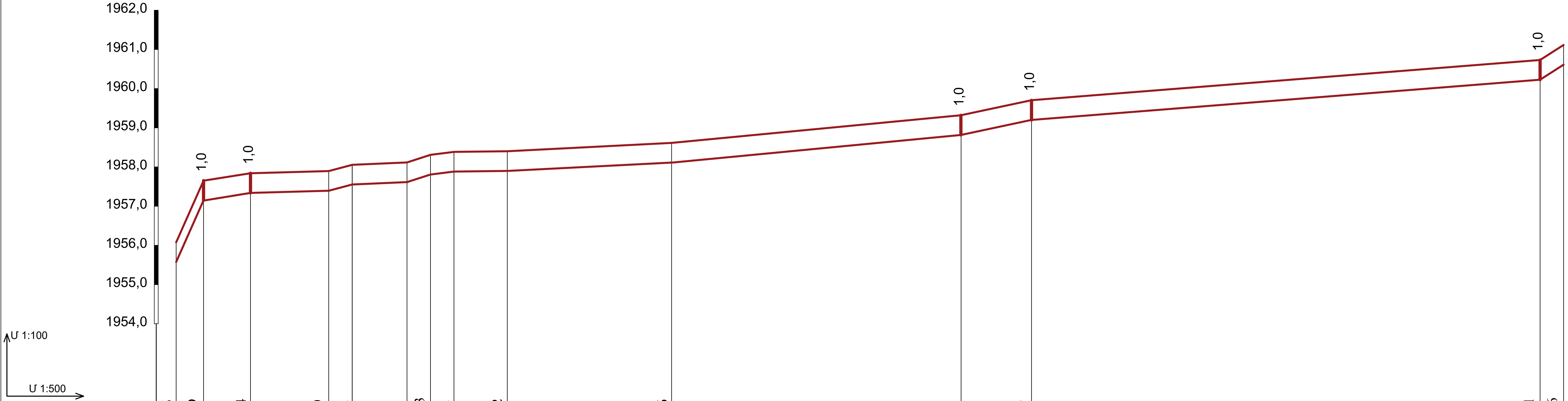

ՆՇԱՀԱՐՈՒՄ / ПИКЕТ ОТМЕТКИ	ՀՈՂԻ ՆԻՇԸ / ОТМЕТКА ЗЕМЛИ	ԽՈՂՈՎԱԿԻ ՏԱԿԻ ՆԻՇԸ / ОТМЕТКА ПОД ТРУБОЙ	ԽՈՂՈՎԱԿԻ ԽՈՐՈՒԹՅՈՒՆԸ ԲԱՐՁՐՈՒԹՅՈՒՆԸ / ГЛУБИНА ЗАЛОЖЕНИЯ ТРУБ	ՀԱՏԱԿԱԳԻԾ / ПЛАН
ՊԿ 0+0,00	1956.06	1955.76	0.30	
ՊԿ 0+4,00	1957.79	1957.49	0.30	1
ՊԿ 0+10,00	1957.84	1957.54	0.30	2
ՊԿ 0+20,0	1957.90	1957.60	0.30	Անկ.1 α=133,3˚
ՊԿ 0+23,0	1958.01	1957.71	0.30	Անկ.2 α=137,5˚
ՊԿ 0+30,0	1958.05	1957.75	0.30	Անկ.3 α=108,8˚
ՊԿ 0+33,0	1958.23	1957.93	0.30	Անկ.4 α=103,1˚
ՊԿ 0+36,0	1958.31	1958.01	0.30	Անկ.5 α=141,4˚
ՊԿ 0+43,00	1958.32	1958.02	0.30	Անկ.6 α=158,3˚
ՊԿ 0+64,00	1958.66	1958.36	0.30	Անկ.7 α=145,7˚
ՊԿ 1+1,00	1959.31	1959.01	0.30	3
ՊԿ 1+10,00	1959.69	1959.39	0.30	4
ՊԿ 1+65,00	1960.71	1960.41		5
ՊԿ 1+68,00	1961.06	1960.76		

Կ2 — ՆԿ1+00

Հատված	ԹԵՔՈՒԹՅՈՒՆ / УКЛОН	ՀԵՌԱՎՈՐՈՒԹՅՈՒՆ / РАССТОЯНИЕ
0+0,00 – 0+4,00	0,43	4
0+4,00 – 0+10,00	0,008	6
0+10,00 – 0+20,0	0,006	10
0+20,0 – 0+23,0	0,037	3
0+23,0 – 0+30,0	0,006	7
0+30,0 – 0+33,0	0,053	3
0+33,0 – 0+36,0	0,027	3
0+36,0 – 0+43,00	0,001	7
0+43,00 – 0+64,00	0,016	21
0+64,00 – 1+1,00	0,018	37
1+1,00 – 1+10,00	0,042	9
1+10,00 – 1+65,00	0,012	65
1+65,00 – 1+68,00	0,116	3

Հատված	ԽՈՂՈՎԱԿԻ ՏՐԱՄԱԳԻԾ / ДИАМЕТР ТРУБ	ՄԵԿՈՒՍԱՑՈՒՄ / ИЗОЛЯЦИЯ	ՏԵՂԱԴՐՄԱՆ ՏԵՍԱԿ / ТИП УКЛАДКИ
0+0,00 – 0+10,00	Երկշերտ ծալքավոր խողովակ SN6 Ս400 մմ		ՍՏՈՐԳԵՏՆՅԱ
0+10,00 – 0+64,00	Պողպատե կիսախողովակ Ø530 մմ **ԳՈՍՏ 10704-91**		ՎԵՐԳԵՏՆՅԱ
0+64,00 – 1+1,00	Վակ երկաթբետոնե ոռոգման համակարգերի ԼՐ-40, ԳՕՍՏ 21509-76		ՎԵՐԳԵՏՆՅԱ
1+1,00 – 1+10,00	Երկշերտ ծալքավոր խողովակ SN6 Ս400 մմ		ՍՏՈՐԳԵՏՆՅԱ
1+10,00 – 1+65,00	Վակ երկաթբետոնե ոռոգման համակարգերի ԼՐ-40, ԳՕՍՏ 21509-76		ՎԵՐԳԵՏՆՅԱ
1+65,00 – 1+68,00			ՍՏՈՐ ԳԵՏՆՅԱ

Տնօրեն	Վ. Աղդայան	[signature]	Հայաստանի Հանրապետության Գեղարքունիքի մարզի Գավառ համայնքի Կարմիրգյուղ բնակավայրում ջրահեռացման համակարգի կառուցման աշխատանքներ			
Նախագծեց	Վ.Ավագյան	[signature]	ՋՐԱՄԱՏԱԿԱՐԱՐՈՒՄ և ՋՐԱՀԵՌԱՑՈՒՄ	Փուլ: ԱՆ	Թերթ: 4	Թերթեր: 5
			Ջրահեռացման երկայնական կտրվացք ՊԿ0+00-ից ՊԿ1+68	<<ՇԻՆ ԿՈՄՖՈՐՏ>> ՍՊԸ ՔՊԼ 000572		

Վակի և կիսախողովակի միացման հատակագծի հաթված անկյունի տակ

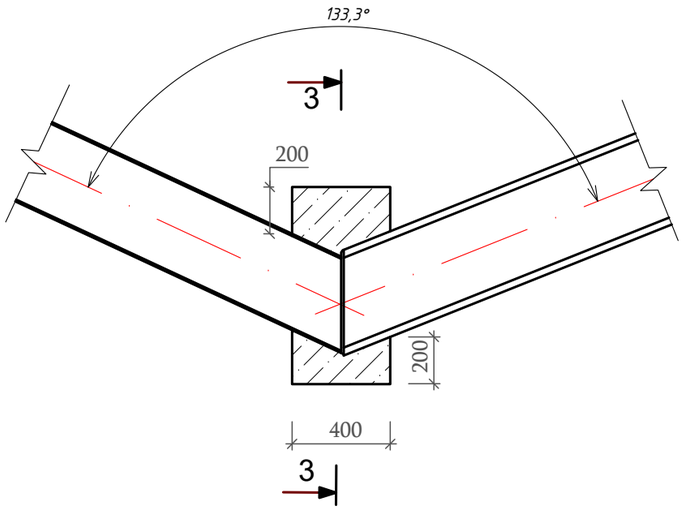

3 - 3

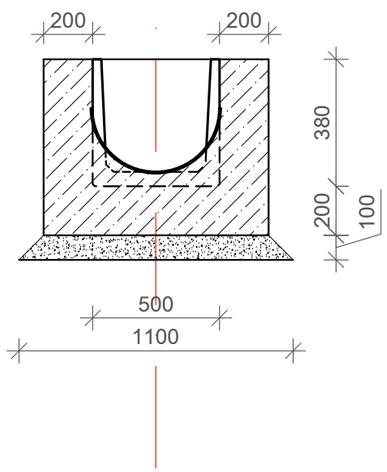

ԴԻՐՔ	Ն Շ Ա Ն Ա Կ ՈՒ Մ Ը	Ա Ն Վ Ա Ն ՈՒ Մ Ը	ՔԱՆ.	ՄԻԱՎ. ՔԱՇԸ	ԾԱՆՈԹ. ԿԳ
		ՀԱՎԱՔՈՎԻ ԷԼԵՄԵՆՏՆԵՐ			
1	**ԳՈՍ** 21509—2024	**LP**40 L= 2990	33	600	25200
2	**ԳՈՍ Բ** 54475-2011	Երկշերտ ծալքավոր L= 6000 խողովակ SN6 Ø400 մմ	3.2	51	163,2
3	**ԳՈՍ 10704-91**	Պողպատե L= 12000 կիսախողովակ Ø530 մմ	5.4	469,86	2537,244
4		**Բետոնե հենարան**	4	0,176	0,704
		ՆՅՈՒԹԸ՝			
5	**ԳՈՍ** 30693-2000	**Բիտումային մածուկ կգ**	188,8	0.75	141,6
6	**ԳՈՍ** 6467-79	**Ռետինե ժապավեն գմ**	56		56
7	**ԳՈՍ** 19177-81	**Ծակոտկեն ռետինե սահմանափակիչ գմ**	56		56
8		**Ցեմենտ- ավազային շաղախ Մ150 մ^3**	0.3		0.3
9		Հակակոռոզոին գրունտ	**0.3 կգ**	107,89**մ**2	32,367**կգ**
10		Հակակոռոզոին ներկ	**0.3 կգ**	107,89**մ**2	32,367**կգ**

			Հայաստանի Հանրապետության Գեղարքունիքի մարզի Գավառ համայնքի Կարմիրգյուղ բնակավայրում ջրահեռացման համակարգի կառուցման աշխատանքներ		
Տնօրեն	Վ. Աղդայան				
Նախագծեց	Վ.Ավագյան		ՋՐԱՄԱՏԱԿԱՐԱՐՈՒՄ և ՋՐԱՀԵՌԱՑՈՒՄ	Փուլ	Թերթ	Թերթեր
				ԱՆ	5	5
			Էլեմենտների ծավալների ցանկ Վակերի և կիսախողովակի միացման հատակագծի հատված անկյունի տակ	<<ՇԻՆ ԿՈՄՖՈՐՏ>> ՍՊԸ ՔՊL 000572	